EDITION 2010
Technische Daten
DR/SC10000U

AIR TORQUE
PNEUMATISCHE STELLANTRIEBE

Maße in mm

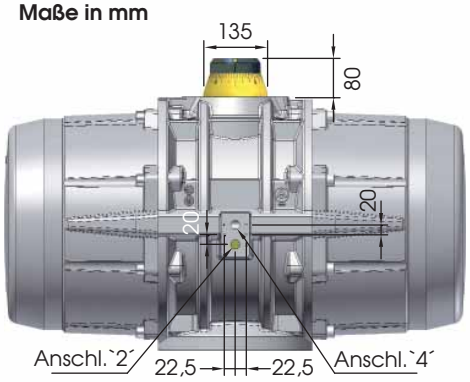

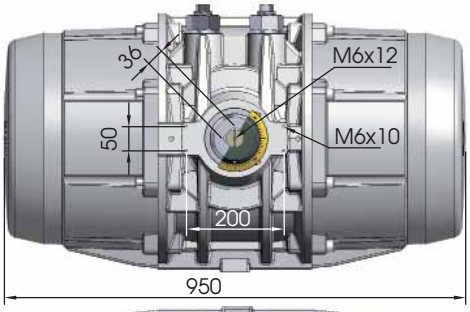

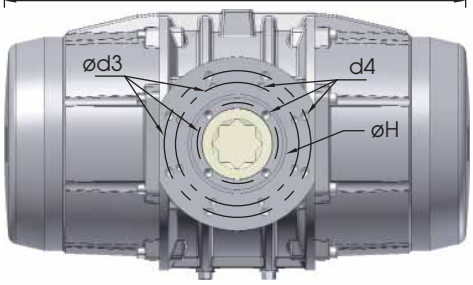

optionale Wellenenden

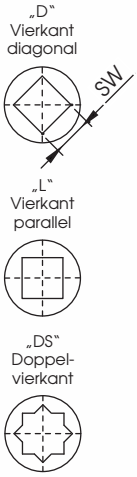

ISO 5211 - verfügbare Flansche

		Standard	optional
ISO 5211		F16* + F25* + F30	F30
Ø d2		200 (F25)	230
Ø d3		298	298
Ø d3 A		254	-
Ø d3 B		165	-
d4		M20 x 30	M20 x 30
d4 A		M16 x 24	-
d4 B		M20 x 30	-
Ø H		200	-
SW x l min.	D	-	75 x 81
	DS	75 x 81	55 x 60 - 75 x 81
h min.		2,5	2,5
h1		4	2

*bitte beachten Sie für die Auswahl des Flanschanschlusses die Vorgaben der Norm DIN ISO 5211 auf Seite 0905 unserer Bedienungs- und Wartungsanleitung

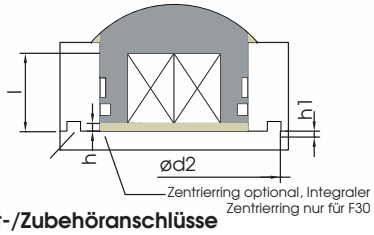

Luft-/Zubehöranschlüsse

Luftanschluss 2 und 4:	G1/2“
Zubehöranschluss:	AA 5
Zubehöranschluss mit Adapterplatte*:	AA 4

*optional

Rotation und Drehbegrenzung

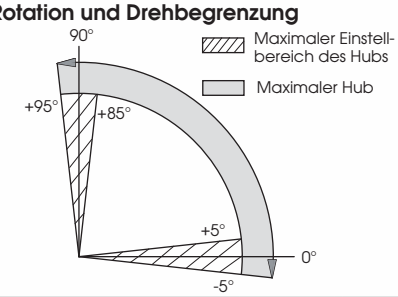

	Drehmomente doppeltwirkend und einfachwirkend in Nm											Feder-moment	ca. Gewicht
Druck	2,5 bar	3 bar	3,5 bar	4 bar	4,2 bar	4,5 bar	5 bar	5,5 bar	6 bar	7 bar			
	0° 90°	0° 90°	0° 90°	0° 90°	0° 90°	0° 90°	0° 90°	0° 90°	0° 90°	0° 90°		90° 0°	in kg(C)
DR	4169	5003	5837	6671	7005	7505	8339	9173	10007	11674		-	170

SC 2/3	**2474 1695**	3308 2529	4142 3362	4976 4196	5310 4530	5810 5030	6644 5864					**2475 1695**	199
SC 3	2135 1200	**2969 2034**	3803 2867	4637 3701	4971 4035	5471 4535	6305 5369	7139 6203				**2970 2034**	204
SC 3/4		2630 1539	**3464 2373**	4298 3206	4632 3540	5132 4040	5966 4874	6800 5708	7633 6542			**3465 2373**	210
SC 4			3125 1878	**3959 2711**	**4292 3045**	4793 3545	5627 4379	6461 5213	7294 6047	8962 7715		**3960 2712**	216
SC 4/5				3620 2217	3953 2550	**4454 3050**	5288 3884	6122 4718	6955 5552	8623 7220	10291 8887	**4455 3051**	221
SC 5						4115 2555	**4949 3389**	5783 4223	6616 5057	8284 6725	9952 8393	**4949 3390**	227
SC 5/6							4610 2894	**5444 3728**	6277 4562	7945 6230	9613 7898	**5444 3729**	233
SC 6								5105 3233	**5938 4067**	7606 5735	9274 7403	**5939 4068**	238

Technische Daten

Max. Druck	Rotation (STD) (C)	Justierung über Einstellschraube	Kammer Ø (mm)	Luftvolumen (L) AUF	Luftvolumen (L) ZU	Stellzeit (Sek.) (A) AUF	Stellzeit (Sek.) (A) ZU
D= 7bar S = 8bar	0° - 90°	Für 1° 1/4 Drehung	420	49	84	D 8 S 10	D 9 S 11

(A) Die o.a. Schließzeiten des Antriebs wurden unter folgenden Testbedingungen ermittelt: **(1)** Raumtemperatur, **(2)** Drehwinkel 90°, **(3)** Magnetventil mit Ø 11 mm und Durchfluss Qn 6000 L/min., **(4)** interner Ø 11 mm, **(5)** Medium techn. Luft, **(6)** Luftdruck 5,5 bar (79,75 Psi), **(7)** Antrieb ohne externe Belastung. **Vorsicht**: Bei abweichenden Einsatzbedingungen können sich die Schließzeiten ändern.

Umgebungstemperatur / Temperaturvarianten

Betriebstemperatur (°C) (B)		
ST (Standard)	HT (Hochtemperatur)	LLT (Extrem Tieftemperatur)
- 40 bis + 80	- 15 bis + 150	- 55 bis + 80

(B) Jede Temperaturvariante bedarf spezieller Komponenten und eines speziellen Fettes. Bitte kontaktieren Sie Air Torque.
(C) Gewichte für Antriebe mit (Standard) Aluminiumwelle. Für Antriebe mit Edelstahlwelle bitte ca. 31 KG dazurechnen.

Steuermedium:
Das Steuermedium muss staub- und ölfrei sein. Die maximale Partikelgröße darf 30µm nicht überschreiten (ISO 8573 Part1, Class5). Zur Vermeidung von Wasserkondensation und/oder Eisbildung (bei Arbeitstemperaturen unter 0°C), muss das Medium einen Taupunkt von –20°C oder mindestens 10°C unter der Umgebungstemperatur haben (ISO 8573 Part1, Class3).

Air Torque GmbH
Im Katzentach 16-18 · DE - 76275 Ettlingen
Tel.: +49 (0)7243 59 34-0 · Fax : +49 (0)7243 59 34-34
info@airtorque.de · www.airtorque.de

Alle Rechte vorbehalten. Stand 06.07.2023
Irrtum und Änderungen vorbehalten.
Alle früheren Datenblätter sind hiermit ungültig.